No.	Specification	Unit	Q'ty	No.	Specification	Unit	Q'ty
1	M8 针型胶芯长体 黑色	pc	1	6	M8螺纹式主体,组装式内牙塑胶外壳	pc	1
2	M8螺纹式螺母螺钉,公头塑料焊线组装式铜外壳	pc	1	7	M8塑料组装式防水胶塞 硅橡胶黑色	pc	1
3	M8 塑料焊线组装式公头转接壳体铜外壳	pc	1	8	M8塑料组装式尾爪PA66,黑色	pc	1
4	丁腈橡胶φ10*φ8*1黑色	pc	1	9	M8螺纹式尾部锁线螺母,组装式塑胶外壳	pc	1
5	M8 焊线式公针直针镀金	pc	3~8				

芯位排布

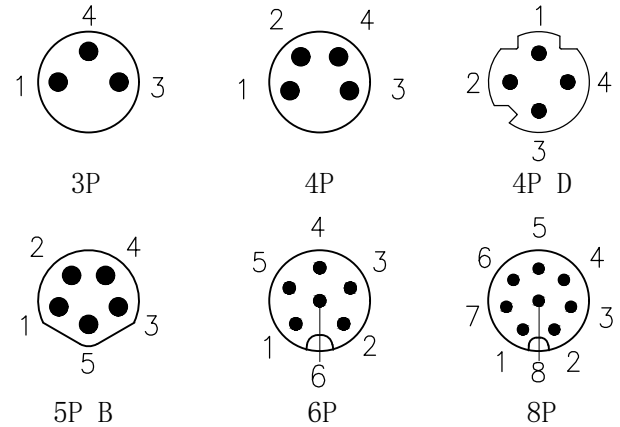

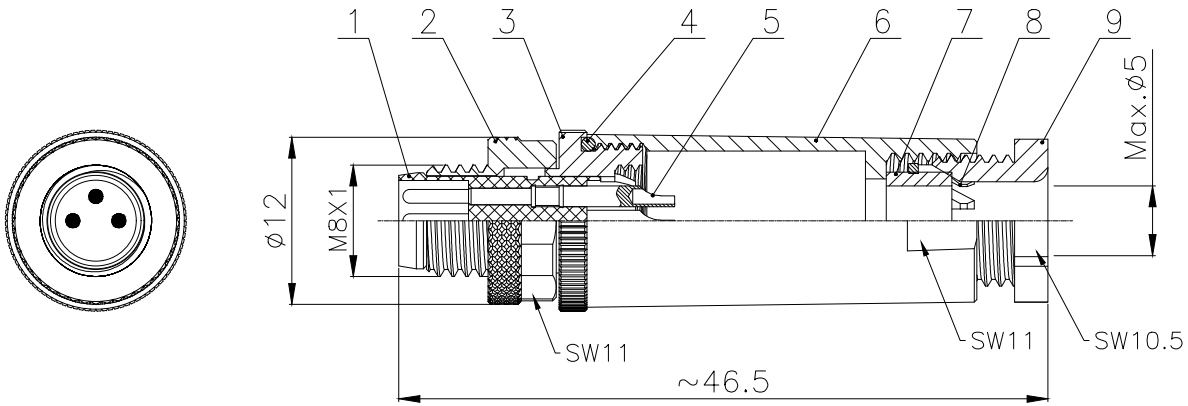

技术参数

连接方式:	螺纹连接
接线方式:	焊线
编　　码:	
污染等级:	3
温度范围:	−40°C ~ +80°C
防护等级:	IP67
插拔周期:	≥500

材料

外壳材料:	尼龙/黄铜，镀镍
接触体材料:	铜，镀金
绝缘体材料:	增强尼龙，黑色
密封材料:	橡胶,黑色

芯数	3	4	4D	5B	6	8
额定电流/电压	3A/60V	3A/60V	4A/60V	3A/30V	1.5A/30V	1.5A/30V
额定脉冲电压	1500V	1500V	1500V	800V	800V	800V
绝缘阻抗（MΩ）	≥100	≥100	≥100	≥100	≥100	≥100
接触阻抗（MΩ）	≤ 5	≤ 5	≤ 5	≤ 5	≤ 5	≤ 5

GENERAL TOLERANCE (UNLESS SPECIFIED)

≤10	±0.1
<10~≤20	±0.2
<20~≤50	±0.5
Angle	±1°

视　角 THIRD ANGLE

绘图 DWN	W.M	2024.10.25			
确认 CHK					
核准 APVD				品名 TITLE	M8 直式针型塑料组装式插头 焊线式 出线口OD:5.0
单位 UNIT	MM	版本 REV	A	品号 PART NO	
尺寸 SIZE	A4	页码 SHEET	1 OF 1	型号 DRAWING NO	M8-Pxx-PWA05

CAZN® 正成