REV.	ECN Number	Description	Drawn
2	E23060015	增加锡脚间距尺寸	2023.07.03
3	E24050011	修改PCB封装笔误	2024.05.10
4	E24070032	修改0.05±0.05图面量测标准	2024.07.26

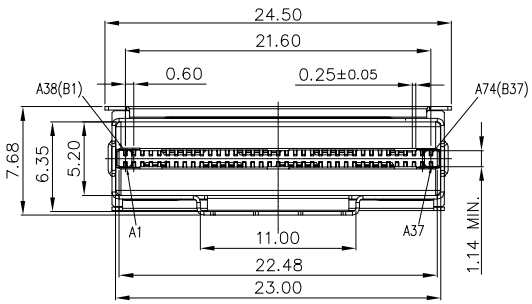

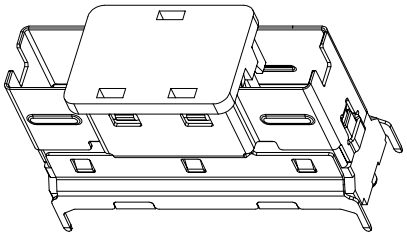

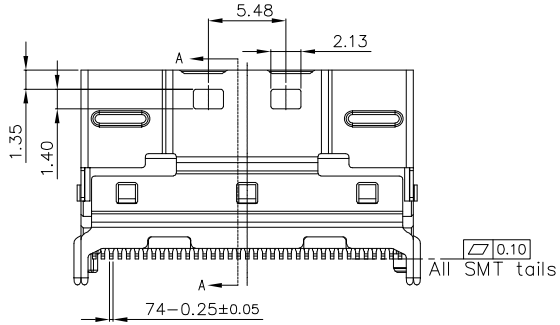

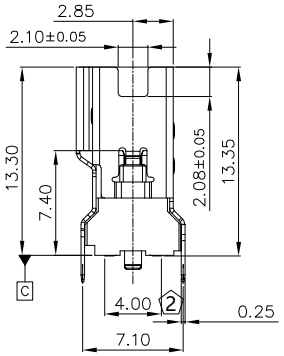

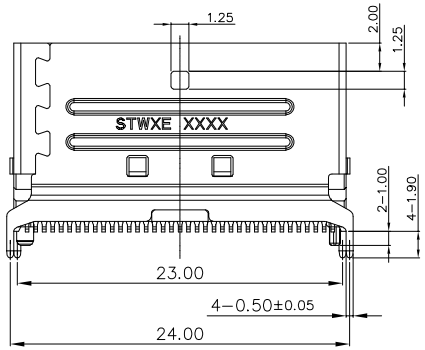

备注:除非特殊说明,须遵循如下规定。
Note:Unless otherwise specified.

1.尺寸标注应符合ASME Y14.5-2009要求。
Dimensions shall be interpreted per ASME Y14.5-2009.

2.塑胶：E471I UL94V-0;黑色
Molding: E471I UL94V-0; Color：Black

3.端子：铜合金
Contacts: Copper Alloys.

4.额定电流：0.5A
Rated Voltage:0.5A

5.接触电阻：20 mΩ Max
Contact Resistance: 20 mΩ Max

6.绝缘电阻：1000MΩ Min
Insulation Resistance:1000MΩ Min

7.耐久性：250次
Durability:250cycles

8.插入力：31N Max
Insertion Force:31N Max.

9.拔出力：24N Max(无闩锁)
Withdrawal Force:24N Max(Without Latch).

10.有害物质应符合“RoHS 2.0”标准。
Hazard substances management to meet "RoHS2.0".

11.产品编码原则:
Code definition:

HBH2−74AT−1−UHR
- REEL包装
- 高温料
- 半金锡 Au 30u” Min.
- 流水码
- SMT
- 高度码

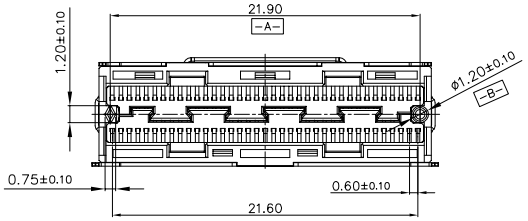

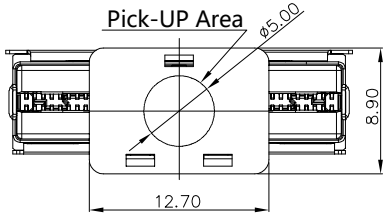

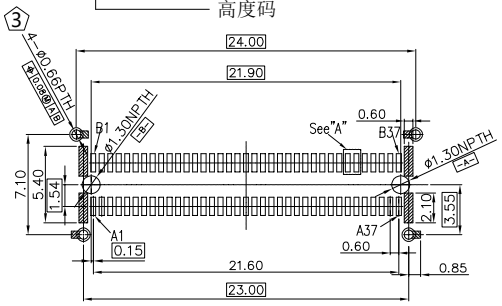

RECOMMEND P.C.B LAYOUT(TOP VIEW)
T=1.60mm TOLERANCE:±0.05

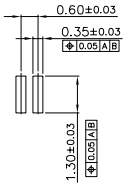

DETAL A
SCALE 2:1

STWXE ShenZhen ShenTai weixiang Electronics Co., Ltd.	TOLERANCE UNLESS OTHERWISE SPECIFIED			SCALE 1:1	ORIGINAL DRAWN: Qin Su	DATE 2024.07.26	DWG.NO. 600-0000-0676	TITLE 客户图	REV. 4
	X.X	±0.30	X.°	±3°	UNIT mm	CHECK: Wolfe Liu	DATE 2024.07.26	PARTS NO.(INTENDED USE) HBH2-74AT-1-UHR	SHEET 1/1
	X.XX	±0.20	X.X°	±2°	SIZE A4	APPROVE: Wolfe Liu	DATE 2024.07.26		
	X.XXX		X.XX°	±1°					