YAZAKI PART NO.	COLOR	MATERIAL
7123-2731	NATURAL	P. P
△1 7123-2731-30	BLACK	

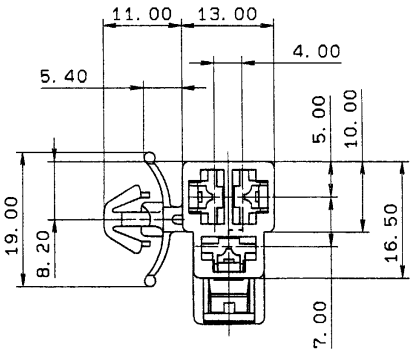

注 記

△2 1)嵌合相手品番:7122-2835 ETC.
2)適用端子品番:7116-2640, 7116-2641, 7116-2642
3)クリップ仕様:嵌合パネルへの挿入力 8Kgf以下, 嵌合パネルからの離脱力 10Kgf以上
4)適用パネル:パネル孔径7.2X10.2長円, パネル板厚0.7~1.6

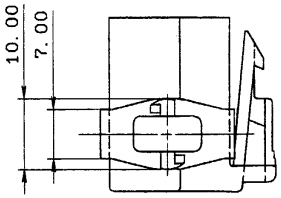

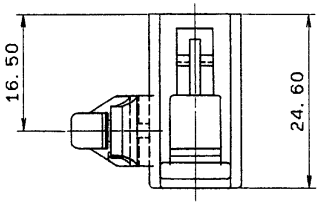

LET	DATE	REVISION RECORD	NO.	CHKD
△2	88. 06. 29	誤記訂正	8MC-0707	石神
△1	88. 02. 15	色品番追加	8MC-0216	石神
	87. 9. 3	新設	7MC-0507	高瀬

GENERAL TOLERANCE

	10MAX	50MAX	100MAX	250MAX	2500VR	ANGLE	ECCENT
A	±0.15	±0.2	±0.3	±0.5	±0.75	±30'	0.1
B	±0.2	±0.3	±0.55	±0.95	±1.4	±30'	0.1
Ⓒ	±0.3	±0.5	±0.8	±1.4	±2	±30'	0.15

SPECIFIED WEIGHT g

CUSTOMER	
CUSTOMER PART NO.	CUSTOMER DWG NO.
OFFICE	STDLIB NO.
VENDOR	
VENDOR NO.	

DWG TYPE	DWG SOURCE	DWG DATE	UNIT	SCL	ANGLE
R	新設	87. 9. 3	mm	2/1	3

APPROVED	CHECKED	CHECKED	DESIGN	DRAWN
88.07.04	加藤 88.07.04	竹内 88.07.04	高瀬 87. 9. 3	石神 88. 06. 27

MATL. SPEC. SEE TABLE

TREAT. & FIN.

NAME クリップ付 250 3P-F ハウジング (HOUSING LANCE)

PART NO. 7123-2731 ETC. △1

DWG NO. 7123-2731:R

TRIAL PART NO.

ISSUE MARK

YAZAKI CORPORATION